项 目	说 明	备 注
极对数	4	
励磁电压	7VAC	有效值
励磁频率	10KHz	
变压比	(0.286±10%)	
电气误差	≤±30′Max	机械角度
相位移	≤-7°	
输入阻抗:Zro	100Ω±20%	
输出阻抗:Zso	待定	
耐电压	对地:AC 500V 1min	≤10mA
	相间:AC 500V 1min	
绝缘电阻	250MΩ Min	DC 500V
重量	≤0.3Kg	
允许最大转速	20000 rpm	
工作温度范围	-40℃~155℃	
励磁电阻	待定	
正弦电阻	待定	
余弦电阻	待定	
单根导体平方	0.35mm²	
线束直径	22#铁氟龙×6根	UL1332
安装线定义		
励磁正Ref+	红	
励磁负Ref-	黑	
正弦正Sin+	白	
正弦负Sin-	蓝	
余弦正Cos+	黄	
余弦负Cos-	绿	

修改版本号	修改日期	修改内容	编制	批准

注：

1、绕组电阻是在20℃～30℃的条件下测得；

2、输出电压方程式

US1S3=KUR1R2COS4 ϕ

US2S4=KUR1R2SIN4 ϕ

正方向为从出线端看转子顺时针旋转（CW）。

3、电缆线两端用硅橡胶密封，并套热缩管。

电路图

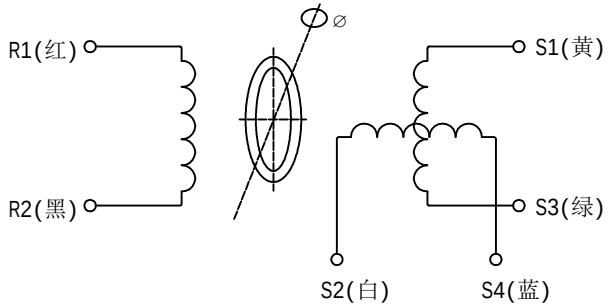

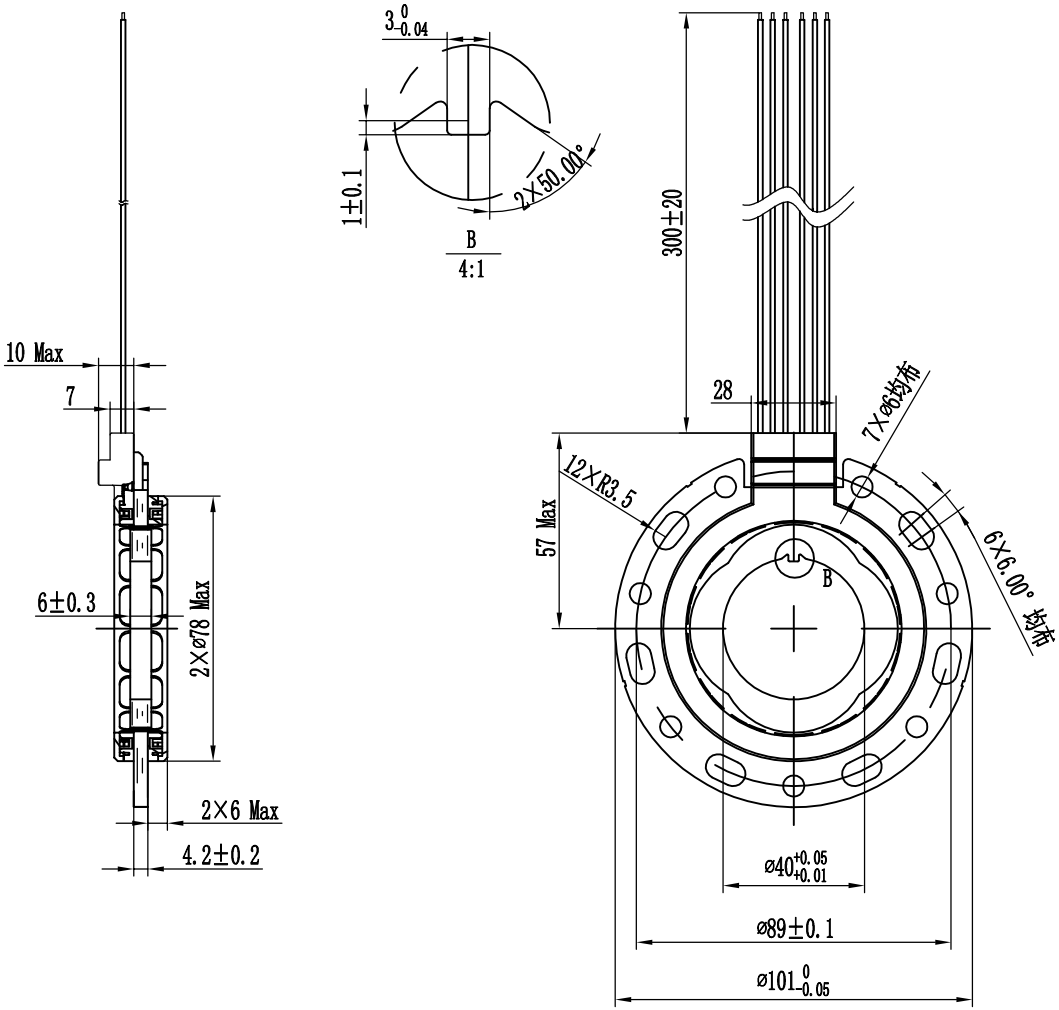

标记	处数	更改文件号	签 名	年、月、日
设 计		校 对	审 核	批 准

规格书

阶段标记	重量	比例
S		1:1
日 期	2019-12-14	

型 号 101XU0440C-1

图 号 H10000001-1